SPECIFICATION APPLIED

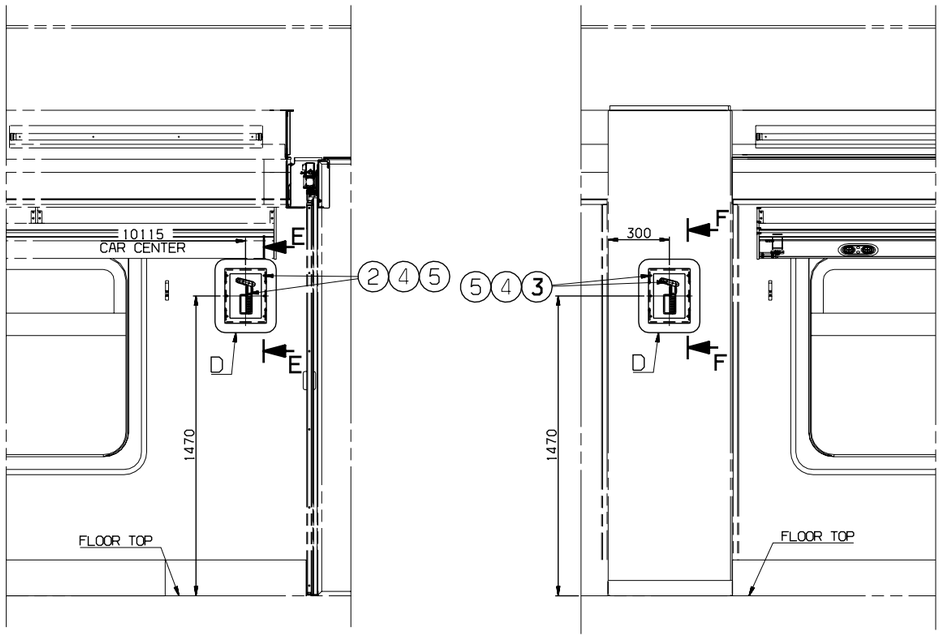

VIEW A-A　　VIEW B-B

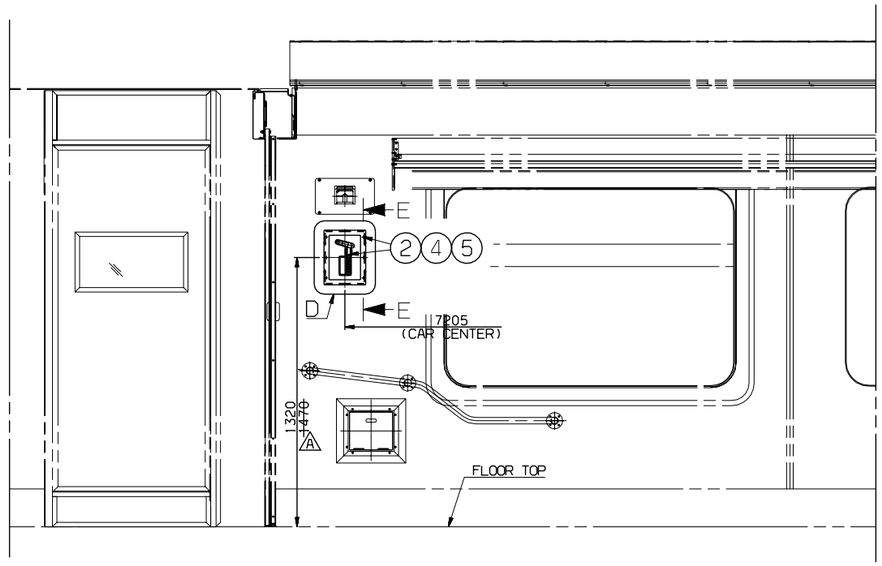

VIEW C-C

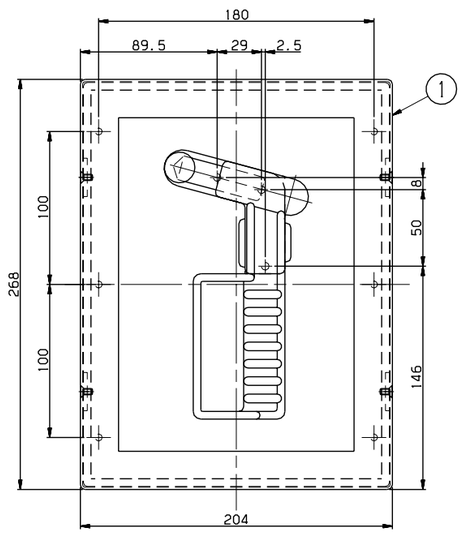

DETAIL D
SCALE=1/2

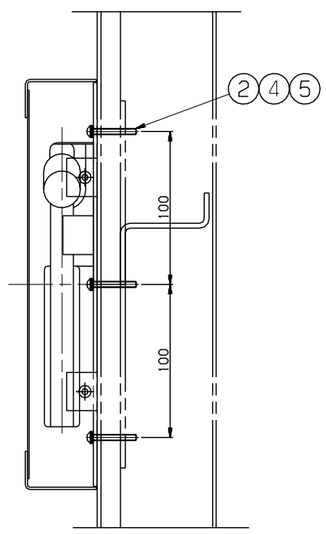

SECTION E-E
SCALE=1/2

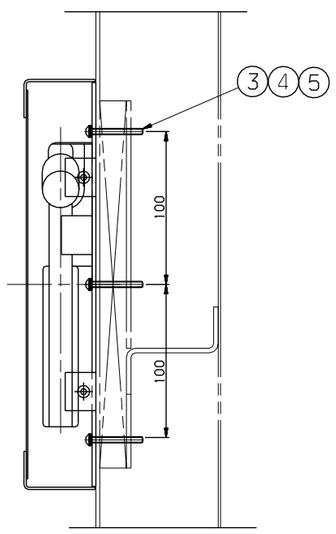

SECTION F-F
SCALE=1/2

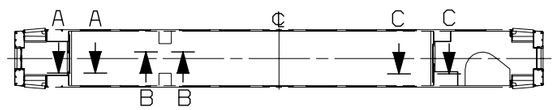

KEY PLAN

5	RS60801-004S	WASHER, SPRING	SUS304	27		M4
4	RS60807-007S	WASHER, PLAN	SUS304	27		M4
3	RS60610-073S	SCREW, R.H	SUS304	9		M4X35
2	RS60610-072S	SCREW, R.H	SUS304	18		M4X30
1	RFP90035AN0	BOX, EMERGENCY, HAMMER ASSY	ASSY	3		

품번 NO.	부품 번호 PART NO.	품명 DESCRIPTION	재질 MATERIAL	수량 Q'TY	검정 V.T	비고 REMARKS

승인 APP	H.G.RYU 2009.04.09	재질 MAT'L	ASSY	명칭 TITLE	INSTALLATION, BOX EMERGENCY HAMMER(M)
검도 CHK	H.S.KIM 2009.04.09	중량중 G.W			
설계 DGN	Y.D.KIM 2009.04.08	일부 릴리지 MC / VD / CT	B / B / B	도면 번호 DRG. NO	MS RFP90034AN0 Ver. 00 Rev. -A
제도 DRG	S.H.SONG 2009.04.08	SIZE	A1	SCALE	1/15 매수 SHEET 1 of 1
	참고⊕ REF. NO.			HYUNDAI Rotem 현대로템주식회사	

기호 MARK	일자 DATE	변경 내역 DETAIL OF REVISION(E,C ZONE)	설변번호 E.C NO.	설계 DGN	검도 CHK	승인 APP
AX1	2011.02.14	CHANGED DIMENSION.	3D5101-U146	Y.T.KIM	K.B.PARK	J.H.PARK

3D5101
RFP-
넌-PRJT
설변번호
CATIA

주조 CASTING	~ 40	2	4
	~ 30	2	3
	~ 10	1	1.5
절삭 MACHINING	< 1	0.5	1
	~3150	-	7
	~1600	4	5
	~800	3	4
	~400	2	3
	~200	1.5	2
	~100	1	1.5
등급 GRADE		A	B
주조 CASTING 부품, 부분품		(±)	
	~20M	8	14
	~15M	7	12
	~12M	6	10
	~8M	5	8
	~4M	4	6
	~2M	3	4
	~1M	2	3
	~315	1	2
	~120	1	2
	~30	1	1
등급 GRADE		A	B
절삭 MACHINING 부품, 기공품		(±)	
	~20M	-	6.0
	~15M	-	5.0
	~12M	-	4.0
	~8M	-	3.0
	~4M	0.8	2.0
	~2M	0.5	1.2
	~1M	0.3	0.8
	~315	0.2	0.5
	~120	0.15	0.3
	~30	0.1	0.2
	3~6	0.05	0.1
등급 GRADE		A	B
기타 가공품 MACHINING		(±)	
주조/단조 일반공차에 준함 GENERAL TOLERANCE			

본 도면은 당사 재산권에 의하여 무단복제/배포 금지됨. PROPERTY OF ISSUING ENTITY, CANNOT BE DISTRIBUTED OR REPRODUCED WITHOUT AUTHORIZATION.